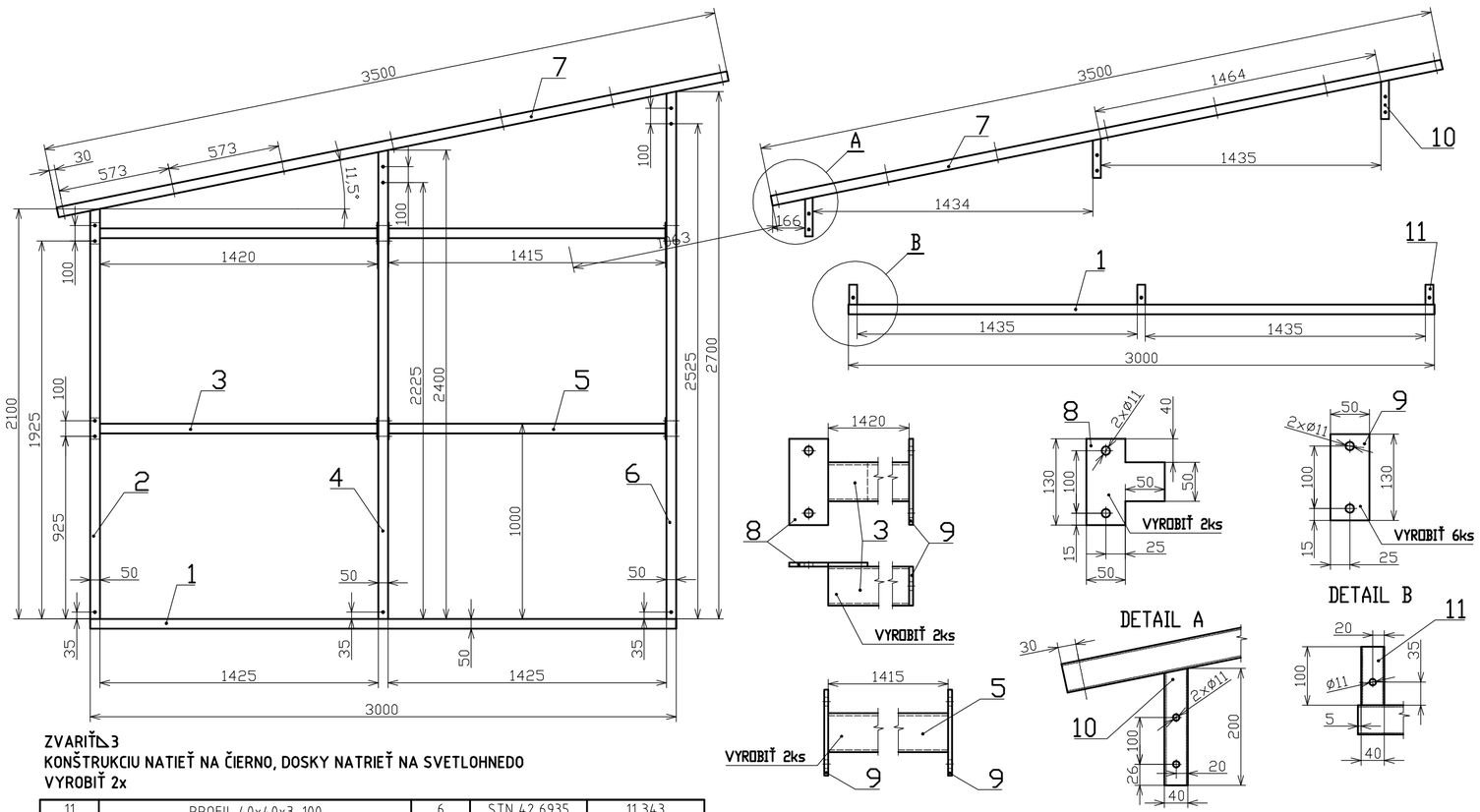

ZVARIŤ ◺3
KONŠTRUKCIU NATIEŤ NA ČIERNO, DOSKY NATRIEŤ NA SVETLOHNEDO
VYROBIŤ 2x

POZ.	NÁZOV-ROZMER	MN.	NORMA	MATERIÁL
11	PROFIL 40x40x3-100	6	STN 42 6935	11 343
10	PROFIL 40x40x3-200	6	STN 42 6935	11 343
9	PLECH 5x50x130	4		11 343
8	PLECH 5x100x130	4		11 343
7	PROFIL 50x50x3-3500	2	STN 42 6935	11 343
6	PROFIL 50x50x3-2700	2	STN 42 6935	11 343
5	PROFIL 50x50x3-1415	4	STN 42 6935	11 343
4	PROFIL 50x50x3-2400	2	STN 42 6935	11 343
3	PROFIL 50x50x3-1420	4	STN 42 6935	11 343
2	PROFIL 50x50x3-2100	2	STN 42 6935	11 343
1	PROFIL 50x50x3-3000	2	STN 42 6935	11 343

INDEX | ZMENA | DÁTUM | PODPIS

ZN.MAT. | T.O. | HMOTNOSŤ kg | MIERKA 1:20
ROZM.-POLOT.
POM. ZAR. | STN | TR.Č.
VYPR. LUKÁŠ KOPP | NORM.REF. | POZN. | Č. KUSOVNÍKA
PREKONTR.
TECHNOL. | SCHVÁLIL | ZOSTAVA: PROFIL-08-09-04

NÁZOV: BOČNÉ STENY PRÍSTREŠKU
ČÍSLO VÝKRESU: PROFIL-08-09-02

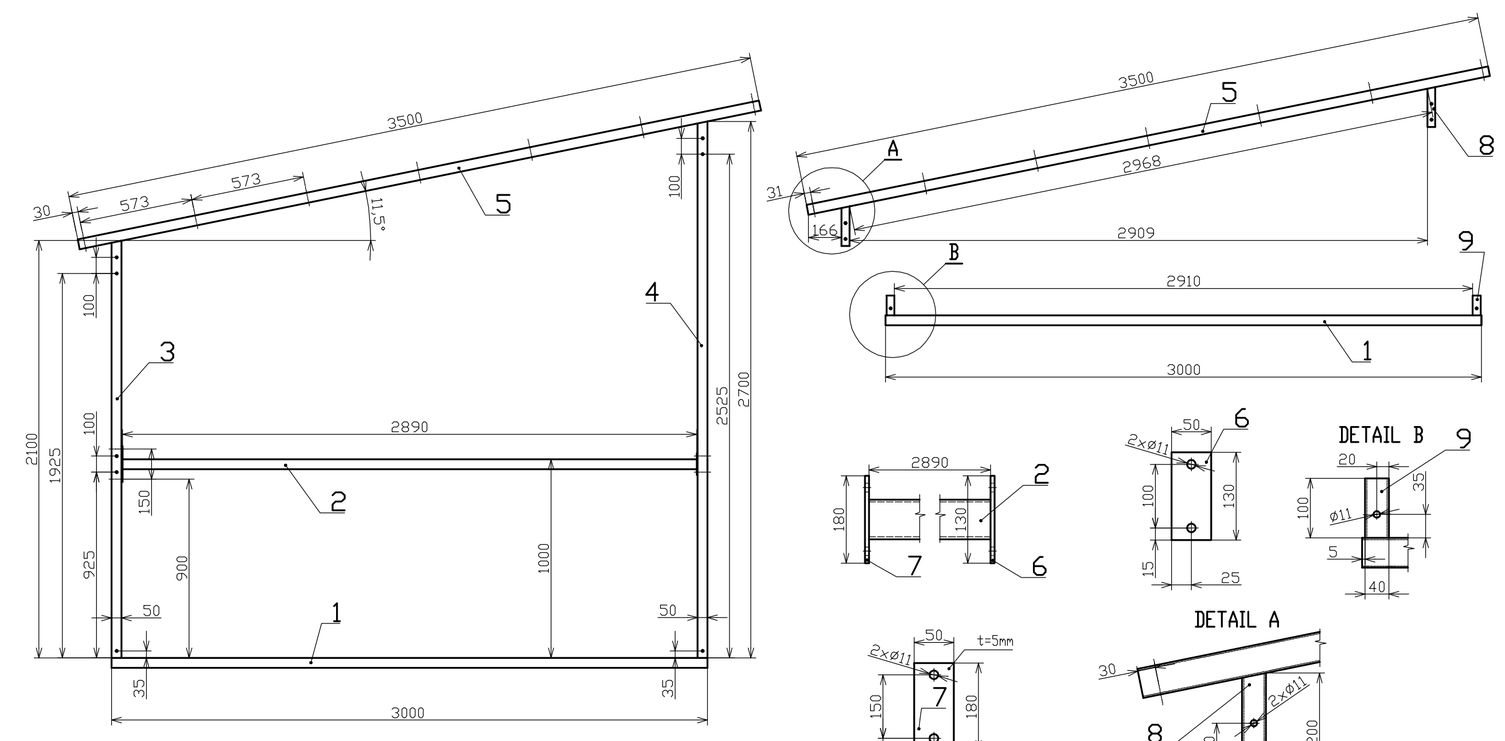

ZVARIŤ ◺3
KONŠTRUKCIU NATIEŤ NA ČIERNO, DOSKY NATRIEŤ NA SVETLOHNEDO

POZ.	NAZOV-ROZMER	MN.	NORMA	MATERIAL
9	PROFIL 40x40x3-100	2	STN 42 6935	11 343
8	PROFIL 40x40x3-200	2	STN 42 6935	11 343
7	PLECH 5x50x180	1		11 343
6	PLECH 5x50x130	1		11 343
5	PROFIL 50x50x3-3500	1	STN 42 6935	11 343
4	PROFIL 50x50x3-2700	1	STN 42 6935	11 343
3	PROFIL 50x50x3-2100	1	STN 42 6935	11 343
2	PROFIL 50x50x3-2890	1	STN 42 6935	11 343
1	PROFIL 50x50x3-3000	1	STN 42 6935	11 343

INDEX | ZMENA | DÁTUM | PODPIS

ZN.MAT. | T.O. | HMOTNOSŤ kg | MIERKA 1:20
ROZM.-POLOT.
POM. ZAR. | STN | TR.Č.
VYPR. LUKÁŠ KOPP | NORM.REF. | POZN. | Č. KUSOVNÍKA
PREKONTR.
TECHNOL. | SCHVÁLIL | ZOSTAVA: PROFIL-08-09-04

NÁZOV: STREDNÁ ČASŤ PRÍSTREŠKU
ČÍSLO VÝKRESU: PROFIL-08-09-03

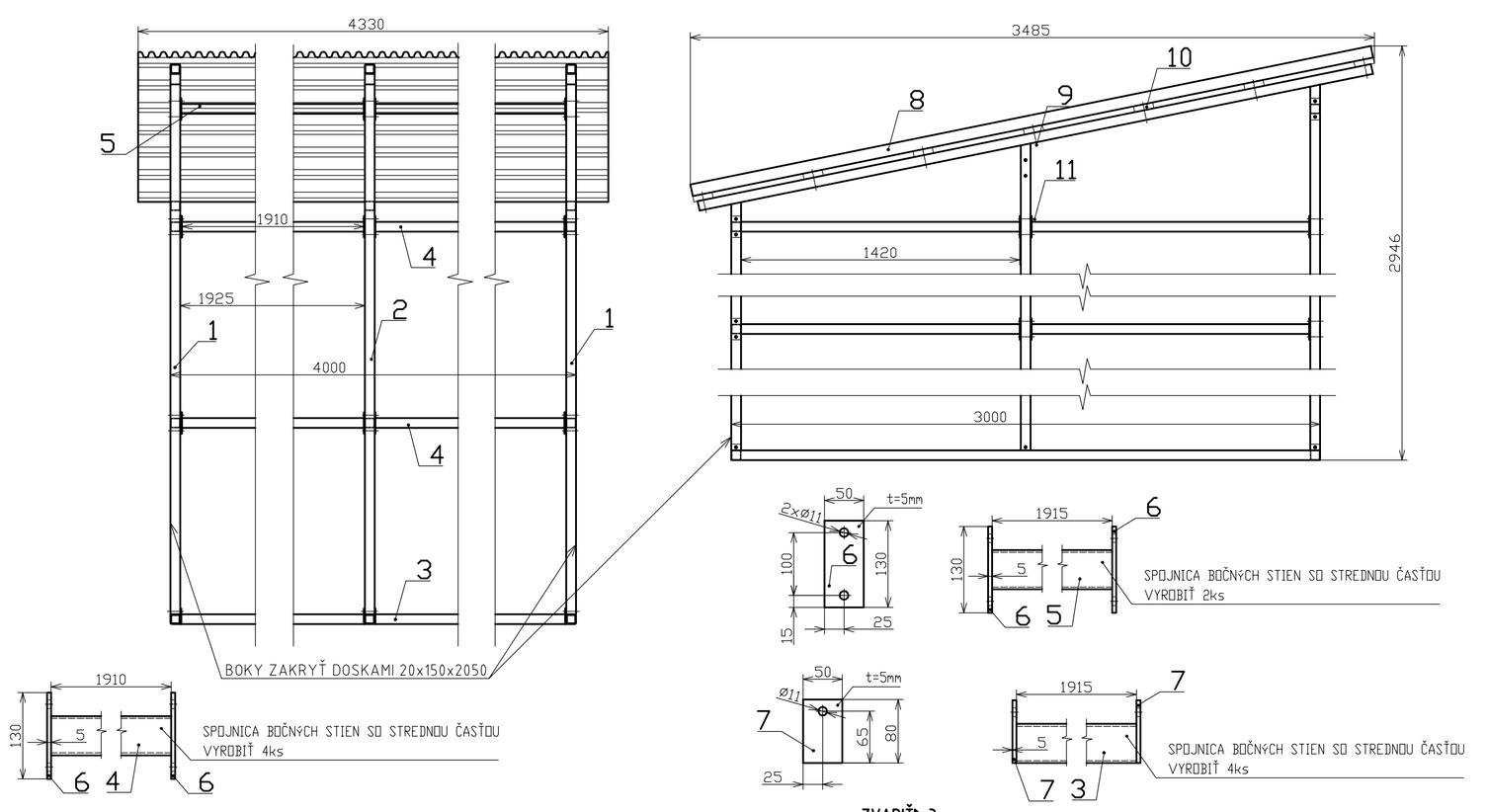

ZVARIŤ ◺3
KONŠTRUKCIU NATIEŤ NA ČIERNO, DOSKY NATRIEŤ NA SVETLOHNEDO

POZ.	NAZOV-ROZMER	MN.	NORMA	MATERIAL
11	SKRUTKA M10x80+MATICA M10	48		
10	DOSKA 30x100x4330	7		DREVO
9	SKRUTKA M10x90+MATICA M10	21		
8	VLNITÝ PLECH	4		11 343
7	PLECH 5x50x80	8		11 343
6	PLECH 5x50x130	12		11 343
5	PROFIL 50x50x3-1915	2	STN 42 6935	11 343
4	PROFIL 50x50x3-1910	4	STN 42 6935	11 343
3	PROFIL 50x50x3-1915	4	STN 42 6935	11 343
2	STREDNÁ ČASŤ PRÍSTREŠKU	2		č.v.-08-09-0
1	BOČNÉ STENY PRÍSTREŠKU	2		č.v.-08-09-0

INDEX | ZMENA | DÁTUM | PODPIS

ZN.MAT. | T.O. | HMOTNOSŤ kg | MIERKA 1:20
ROZM.-POLOT.
POM. ZAR. | STN | TR.Č.
VYPR. LUKÁŠ KOPP | NORM.REF. | POZN. | Č. KUSOVNÍKA
PREKONTR.
TECHNOL. | SCHVÁLIL | STARÝ V. | Č.V.

NÁZOV: PRÍSTREŠOK PRE KONE-ZOSTAVA
ČÍSLO VÝKRESU: PROFIL-08-09-04